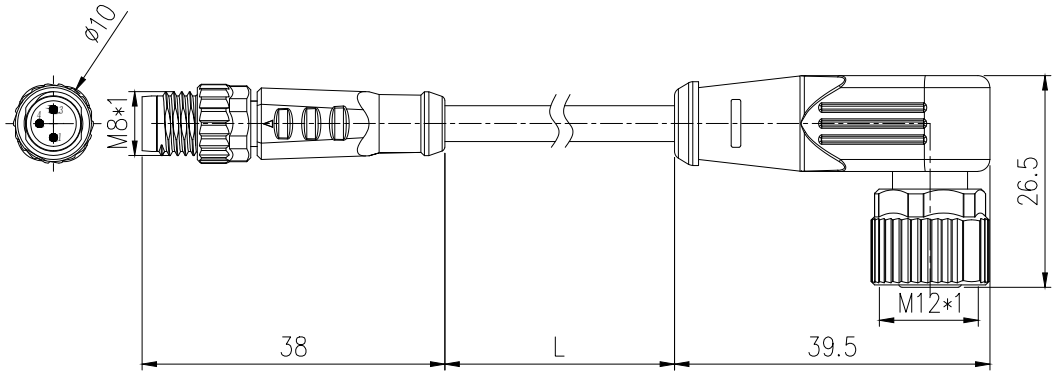

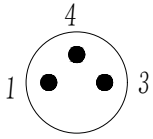

插针
Male

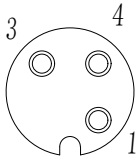

插孔
Female

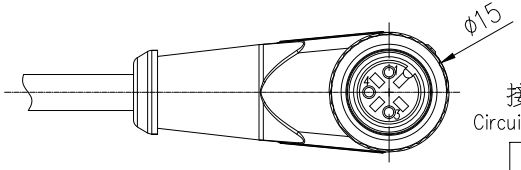

材料和技术参数(Material&Technical data)：

金属件(Metallic parts)： 锌合金(Zinc alloy)

接触件(Contact)： 铜镀金(Copper plated)

插芯材质(Core insert material)：TPU

密封件材质(Seal material)： NBR

包胶体(Encapsulated colloid): TPU

电缆护套(Cable jacket)： PVC/PUR

电缆号(Cable number)：210/220/610/620/630/150/050

额定电压(Rated voltage)： 24V DC

额定电流(Rated current)(40° C)： max.3A

温度范围(Temperature range)： −25...+80° C

防护等级(Protection)：IP67(插孔插针配合拧紧)(EN 60529)

When plugged and screwed down

执行标准(Executive standard)：IEC 61076−2−104/101

导体横截面(CSA)：3x0.25mm^2(23AWG)

绝缘电阻(Insulation resistance)： ≥100MΩ

接触电阻(Touch resistance)： ≤5mΩ

可插拔次数(Number of pluggable times)：≥ 100

接线图:
Circuit Diagram:

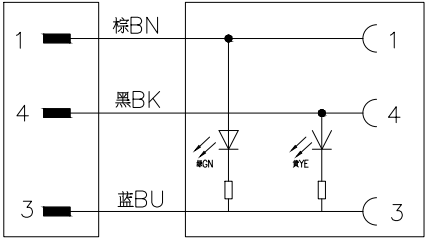

SIGN	REVISION	NAME	DATE

DIMENSION CLASSIFICATION

MATERIAL : SEE TABLE	
FINISH : SEE TABLE	
DRAWN BY: WYL	CHK'D BY:
APP'D BY :	SCALE : 1 : 1
SHEET 1 OF 1	UNIT : mm
DATE :	DAN :

兴威联电气
SVLEC

TITLE: 3芯双端预铸M8直型公插转M12弯角带灯母插

DWG. NO.: 988281-XXX-L

REV A0

SVL\P\M8