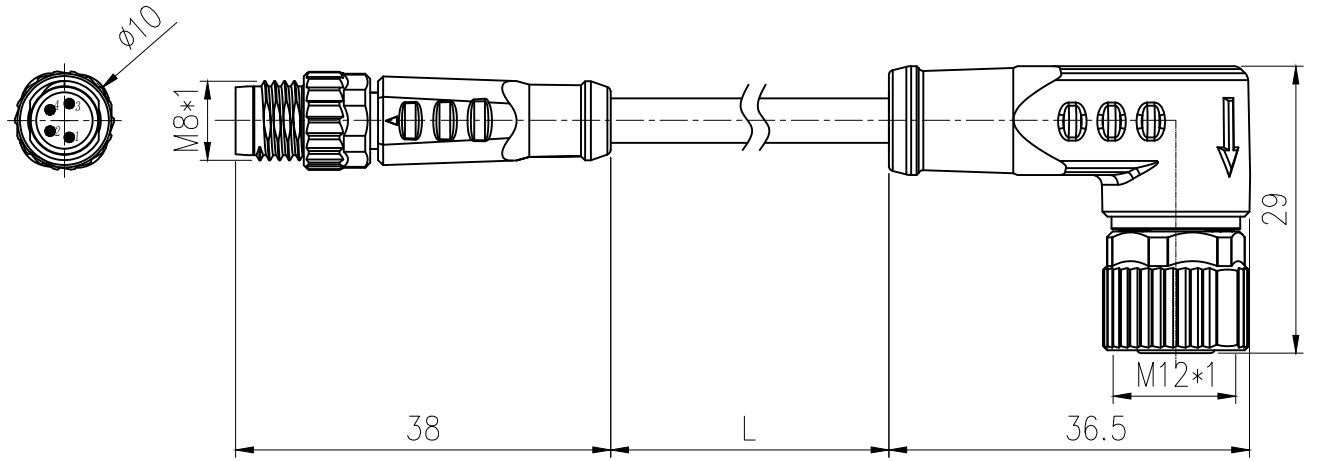

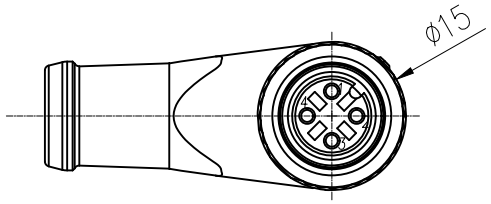

材料和技术参数(Material&Technical data)：

金属件(Metallic parts)： 锌合金(Zinc alloy)
接触件(Contact)： 铜镀金(Copper plated)
插芯材质(Core insert material)：TPU
密封件材质(Seal material)： NBR
包胶体(Encapsulated colloid): TPU Black
电缆护套(Cable jacket)： PVC/PUR
电缆号(Cable number)：211/221/611/621/631/151/051/174
额定电压(Rated voltage)： 50V AC/60V DC
额定脉冲电压(Rated pulse voltage)： 1500V
额定电流(Rated current)(40° C)： max.4A
温度范围(Temperature range)： −25...+80° C
防护等级(Protection)：IP67(插孔插针配合拧紧)(EN 60529)
When plugged and screwed down
执行标准(Executive standard)：IEC 61076−2−104/101
导体横截面(CSA)：4x0.25mm^2(23AWG)
绝缘电阻(Insulation resistance)： ≥100MΩ
接触电阻(Touch resistance)： ≤5mΩ
可插拔次数(Number of pluggable times)：≥ 100

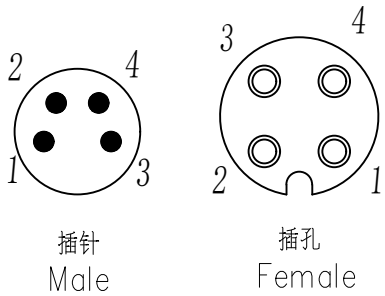

接线图:
Circuit Diagram:

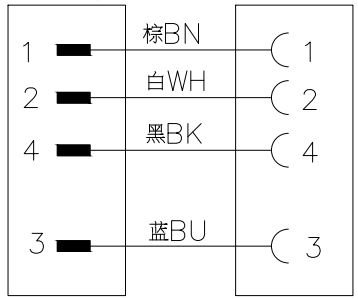

SIGN	REVISION	NAME	DATE

DIMENSION CLASSIFICATION

MATERIAL : SEE TABLE	
FINISH : SEE TABLE	
DRAWN BY:	CHK'D BY:
APP'D BY :	SCALE : 1 : 1
SHEET 1 OF 1	UNIT : mm
DATE :	DAN :

兴威联电气
SVLEC®

TITLE: 3芯双端预铸M8直型公插转M12弯角母插

DWG. NO.: 988271-XXX-L

REV AX

SVL\P\M8